Barudan
BARUDAN DO BRASIL COM. E IND. LTDA.
MÁQUINAS DE BORDAR COMPUTADORIZADAS
RIO DE JANEIRO - SÃO PAULO
Fone RJ: (21) 2506-0050 Fone SP: (11) 3338-1850

Lubrificação BEVT - Z901CA (Elite Jr.)

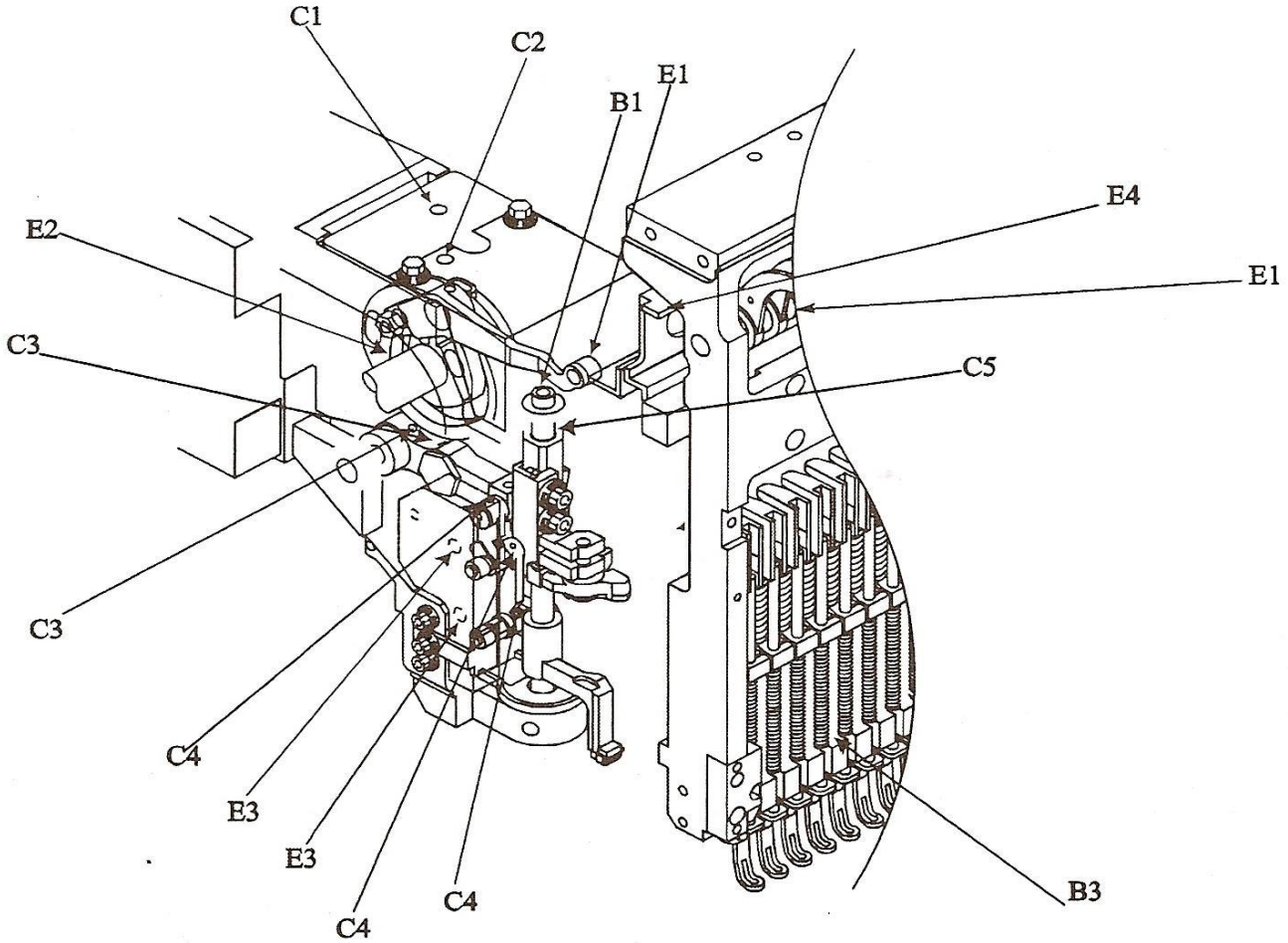

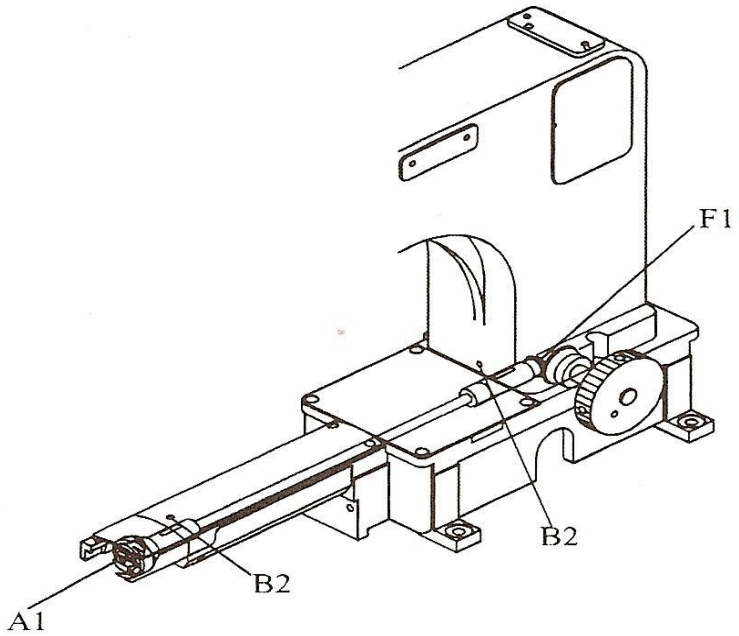

EBEVT-Z901CA Oiling Diagram

TABELA DE LUBRIFICAÇÃO PARA MÁQUINA BEVT-Z901CA (ELITE JR.)					
Identificação		**Ref.**	**Lubrificante**	**Freqüência**	**Quantidade**
Lançadeira	A1	KF220710	óleo fino	a cada 4~6 horas	1 gota no berço
Eixo vertical do cab.	B1	MH230170		1 vez por semana	2~3 gotas
Buchas do eixo inferior	B2	MH220000			
Feltro	B3	MH230100		1 vez por mês	humidecer
Biela do bloco excêntrico	C1	RH230280	óleo grosso	1 vez por semana	4~5 gotas
Alavanca do estica fio	C2	MK230130			2~3 gotas
Biela da b. de agulha	C3	RR230080			4~5 gotas
Bielas do calcador	C4	HT230491 HT230480			1 gota
Guia do calcador	C5	HT230420	óleo grosso	1 vez por mês	1 gota
Estica fio	E1	KX230152	graxa branca a base de "Lithium" (Spray)	a cada 6 meses	camada fina
Excêntrico do estica fio (Cam H6S)	E2	RR230240			
Excêntrico do calcador (Cam K3)	E3	SG230210			
Guia do estica fio	E4	MK230010			
Engrenagens d a lançadeira	F1	HP220712 HP321082	graxa para engrenagens e rolamentos	a cada 6 meses	encher o local

Janeiro 2015

ANTES DE IMPRIMIR pense em sua responsabilidade e compromisso com o MEIO AMBIENTE!