Barudan
BARUDAN DO BRASIL COM. E IND. LTDA.
MÁQUINAS DE BORDAR COMPUTADORIZADAS
RIO DE JANEIRO - SÃO PAULO
Fone RJ: (21) 2506-0050 Fone SP: (11) 3338-1850

Lubrificacão - BEVT – Z1501CB (Elite Pro.)

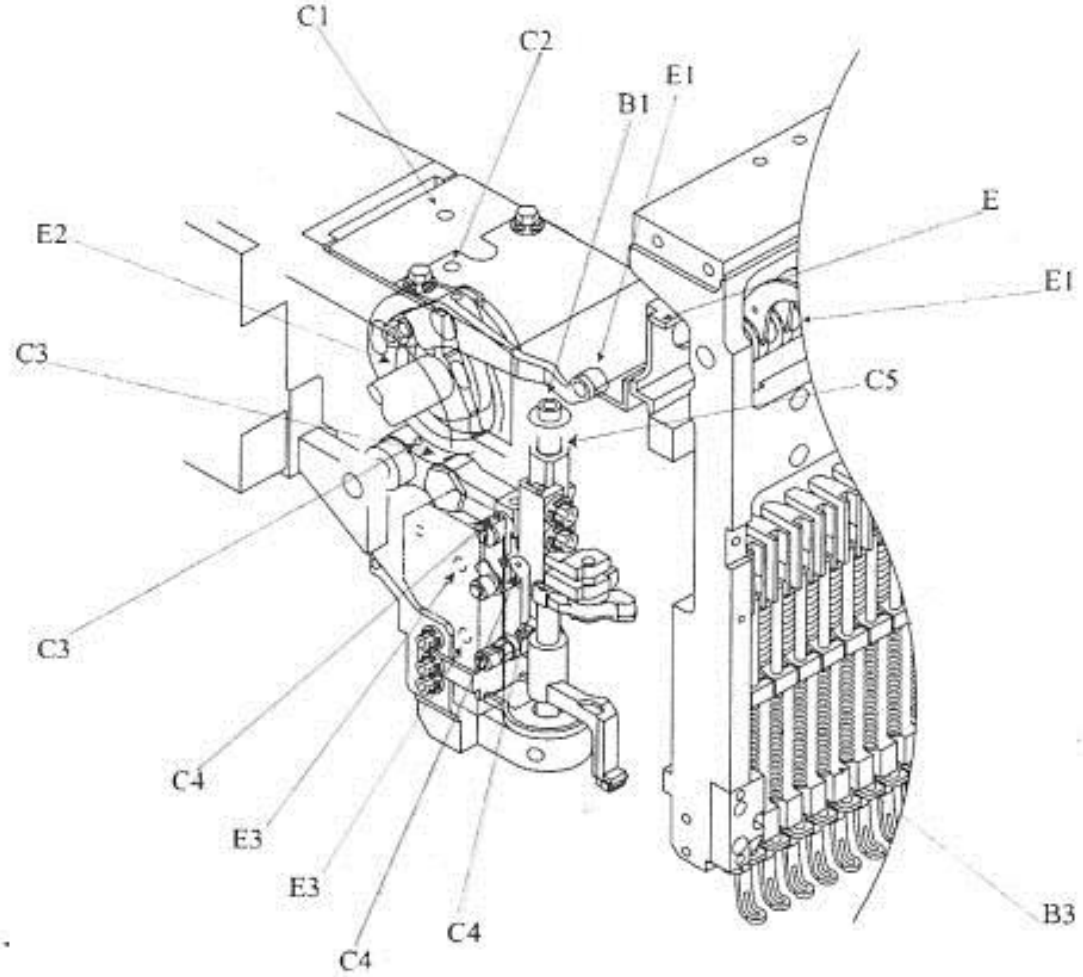

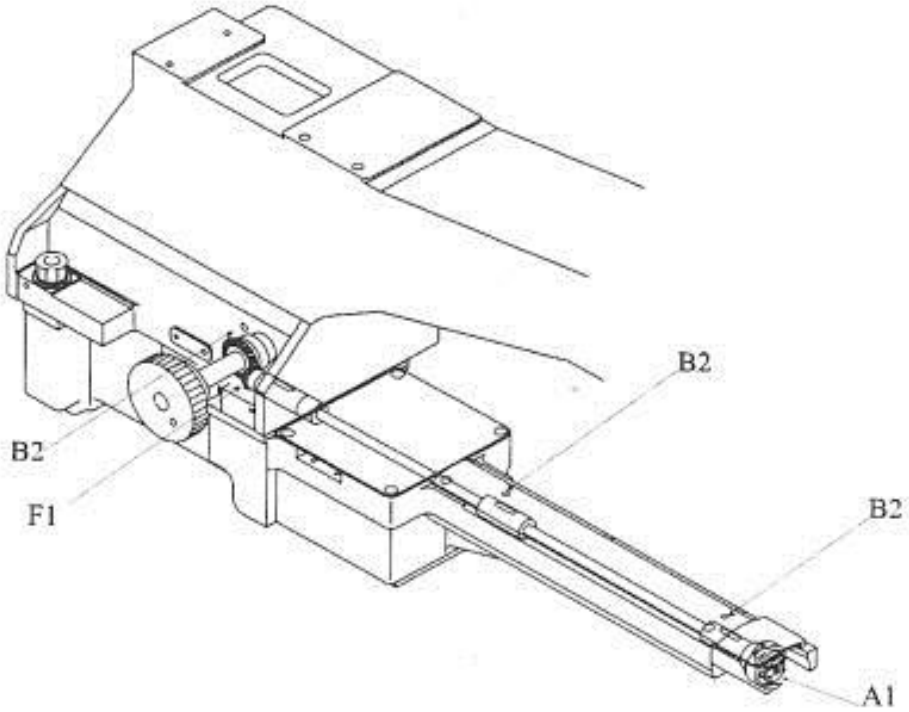

BEVT-Z1501CB Oiling Diagram

TABELA DE LUBRIFICAÇÃO PARA MÁQUINA BEVT-Z1501CB (ELITE PRO)					
Identificação		**Ref.**	**Lubrificante**	**Freqüência**	**Quantidade**
Lançadeira	A1	KF220710	óleo fino	a cada 4~6 horas	1 gota no berço
Eixo vertical do cab.	B1	MH230170		1 vez por semana	2~3 gotas
Buchas do eixo inferior	B2	KF220240K F220230HS 220010			
Feltro	B3	SL230080		1 vez por mês	humidecer
Biela excêntrico	C1	RH230280	óleo grosso	1 vez por semana	4~5 gotas
Alavanca	C2	MK230130			2~3 gotas
Bielas	C3	RR230080			4~5 gotas
	C4	HT230491 HT230480			1 gota
Guia do calcador	C5	HT230420	óleo grosso	1 vez por mês	1 gota
Estica fio	E1	MK230040	graxa branca a base de "Lithium" (Spray)	a cada 6 meses	camada fina
Cam H6S	E2	RR230240			
Cam K2	E3	MK230071			
Guia do estica fio	E	MK230010			
Engrenagens do eixo inferior	F1	SJ320010 SJ220010	graxa para engrenagens e rolamentos	a cada 6 meses	encher o local

Janeiro 2015

ANTES DE IMPRIMIR pense em sua responsabilidade e compromisso com o MEIO AMBIENTE!
BEFORE PRINTING think about your responsibility and commitment with the ENVIRONMENT!