Barudan
BARUDAN DO BRASIL COM. E IND. LTDA.
MÁQUINAS DE BORDAR COMPUTADORIZADAS
RIO DE JANEIRO - SÃO PAULO
Fone RJ: (21) 2506-0050 Fone SP: (11) 3338-1850

Lubrificação – Z12 (12 agulhas)

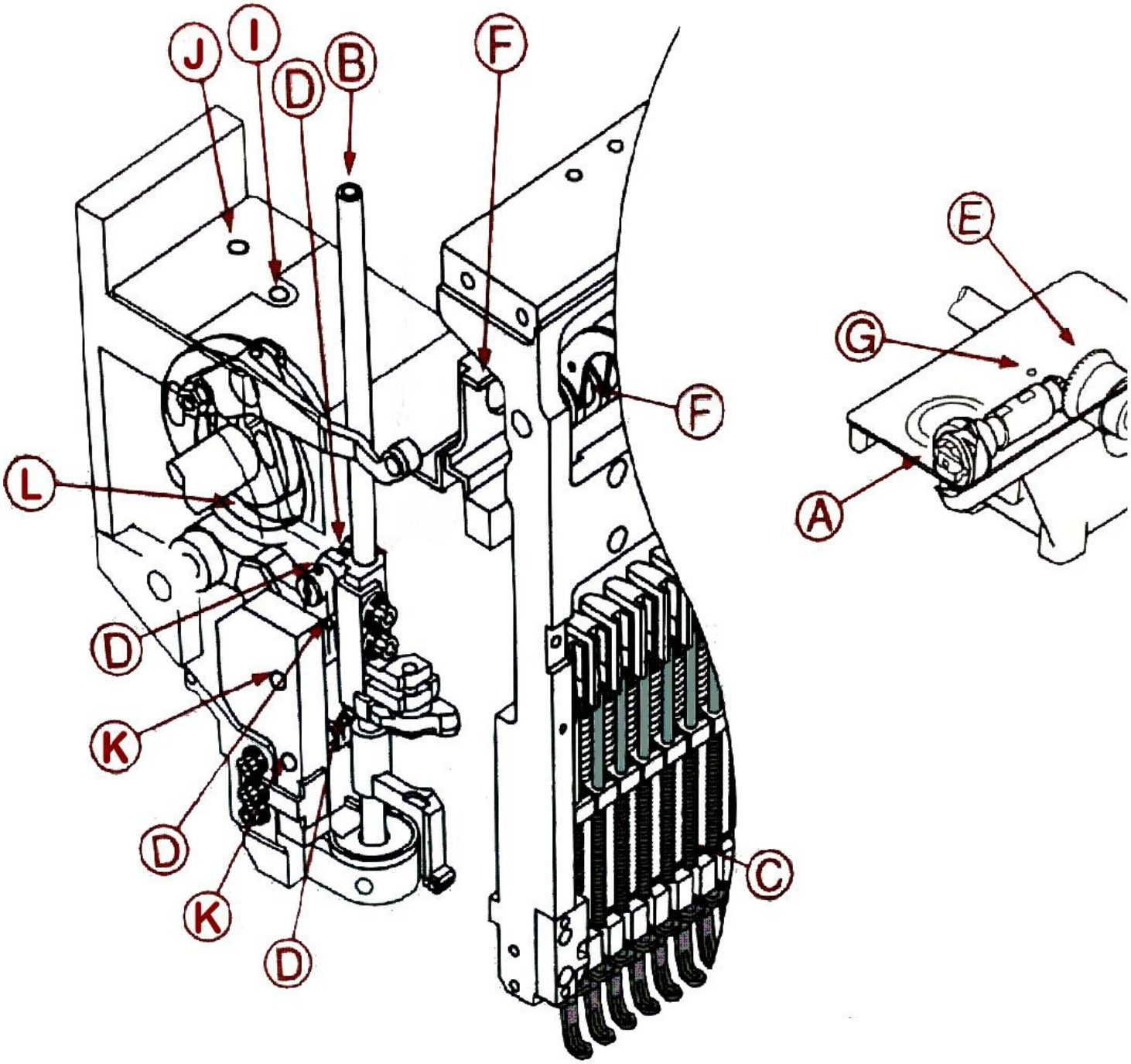

Tabela de Lubrificação para os Modelos série D & V - Z12					
Identificação		**Ref.**	**Lubrificante**	**Freqüência**	**Quantidade**
Lançadeira	A	KF220700	óleo fino	a cada 4~6 horas	1 gota no berço
Eixo vertical	B	SG230170	óleo fino	1 vez por semana	2~3 gotas
Feltro	C	SG230200 (Z12)	óleo fino	1 vez por semana	humidecer
Biela do excêntrico	I	RH230280	óleo grosso	1 vez por semana	1 gota
Alavanca	J	RV230070			
Bielas	D	HT230491C HT230480C HB230201C			
Engrenagens	E	HP321082 HP220712	graxa branca a base de "Lithium" (tubo ou spray)	a cada 6 meses	Encher o local
Estica Fio e guia	F	KX230152			Camada fina
Cam H6S	L	RR230240			
Cam K3	K	SG230210			
Chapa de Ponto	G	HV250010	óleo fino	1 vez por semana	2~3 gotas

1. A lubrificação somente poderá ser feita quando a máquina estiver parada.
2. É aconselhável que a lubrificação seja feita sempre no início da semana
3. Esta tabela esta prevista para um turno de 8 horas. Caso a máquina trabalhe 2 ou 3 turnos, passe a lubrificar o ponto A uma vez por turno.

Janeiro 2015

ANTES DE IMPRIMIR pense em sua responsabilidade e compromisso com o MEIO AMBIENTE!